BRESSER

Weerstation ·

WIFI Colour Weather Station 5-in-1

NL Gebruikershandleiding

DE Besuchen Sie unsere Website über den folgenden QR Code oder Weblink um weitere Informationen zu diesem Produkt oder die verfügbaren Übersetzungen dieser Anleitung zu finden.

EN Visit our website via the following QR Code or web link to find further information on this product or the available translations of these instructions.

FR Si vous souhaitez obtenir plus d'informations concernant ce produit ou rechercher ce mode d'emploi en d'autres langues, rendez-vous sur notre site Internet en utilisant le code QR ou le lien correspondant.

NL Bezoek onze internetpagina via de volgende QR-code of weblink, voor meer informatie over dit product of de beschikbare vertalingen van deze gebruiksaanwijzing.

ES ¿Desearía recibir unas instrucciones de uso completas sobre este producto en un idioma determinado? Entonces visite nuestra página web utilizando el siguiente enlace (código QR) para ver las versioneAs disponibles.

IT Desidera ricevere informazioni esaustive su questo prodotto in una lingua specifica? Venga a visitare il nostro sito Web al seguente link (codice QR Code) per conoscere le versioni disponibili.

www.bresser.de/P7002580

GARANTIE · WARRANTY · GARANTÍA · GARANZIA

www.bresser.de/warranty_terms

WEATHER UNDERGROUND

APP DOWNLOAD:

Download on the App Store

GET IT ON Google Play

Wunder Station

APP DOWNLOAD:

Download on the App Store

Weather Underground is a registered trademark of The Weather Channel, LLC. both in the United States and internationally. The Weather Underground Logo is a trademark of Weather Underground, LLC. Find out more about Weather Underground at www.wunderground.com

Apple and the Apple logo are trademarks of Apple Inc., registered in the U.S. and other countries. App Store is a service mark of Apple Inc., registered in the U.S. and other countries. Google Play and the Google Play logo are trademarks of Google Inc.

Inhoud

1 Afdruk (Duits) 4
2 Geldigheidsverklaring 4
3 Eigenschappen 4
4 Over deze handleiding 5
5 Algemene veiligheidsinstructies 5
6 Onderdelenoverzicht Basisstation 7
7 Onderdelenoverzicht Multisensor 8
8 Leveringsomvang 8
9 Schermweergave 9
10 Voor de ingebruikname 9
11 Eerste stappen 10
12 Instellen van de stroomvoorziening 10
13 Rubber pads bevestigen 11
14 Montage en installatie van de multifunctionele draadloze sensor 11
15 Signaaloverdracht 12
16 Een gebruikersaccount aanmaken voor Weather Underground (optioneel) 12
17 Een gebruikersaccount voor weerwolken aanmaken (optioneel) 12
18 Configuratie / Instellen van een WI-FI-verbinding 13
19 Automatische tijdinstelling 14
20 Handmatige tijdinstelling 14
21 Tijdzone instelling 14
22 Handmatige meetweergave 14
23 Technische gegevens 15
24 EG-verklaring van overeenstemming 15
25 Verwijdering 16
26 Garantie 16

1 Afdruk (Duits)

Bresser GmbH

Gutenbergstr. 2
46414 Rhede
Germany

http://www.bresser.de

Voor eventuele garantieclaims of serviceaanvragen verwijzen wij u naar de informatie over "Garantie" en "Service" in deze documentatie. Wij verontschuldigen ons voor het eventuele ongemak dat wordt veroorzaakt door het feit dat wij vragen of opmerkingen die rechtstreeks naar het adres van de fabrikant worden gestuurd, niet kunnen verwerken.

Fouten en technische wijzigingen voorbehouden.

© 2019 Bresser GmbH

Alle rechten voorbehouden.

De reproductie van deze documentatie - zelfs in uittreksels - in welke vorm dan ook (bijv. fotokopie, afdrukken, enz.) evenals het gebruik en de verspreiding door middel van elektronische systemen (bijv. beeldbestand, website, enz.) zonder de voorafgaande schriftelijke toestemming van de fabrikant is verboden.

De benamingen en merknamen van de respectievelijke bedrijven die in deze documentatie worden gebruikt, zijn over het algemeen beschermd door het handels-, merken- en/of octrooirecht in Duitsland, de Europese Unie en/of andere landen.

2 Geldigheidsverklaring

Deze documentatie geldt voor de producten met de onderstaande artikelnummers:

7002580 7002581

Versie handleiding 0120

Handleiding aanwijzing:
Manual_7002580-7002581_WIFI-Colour-WS-5in1_nl_BRESSER_v012020a

Geef altijd informatie bij het aanvragen van service.

3 Eigenschappen

- Regenvalmeting
- Meting van de windsnelheid
- Meting van de windrichting
- Radiogestuurde klok met DCF-signaalontvangst en -weergave
- Alarm met snooze-functie
- Buitentemperatuuralarm (vorstwaarschuwing)
- Buitentemperatuur (in °C of °F)
- Binnentemperatuur (in °C of °F)
- Vochtigheid binnen/buiten
- Atmosferische druk
- SINCE-functie om de totale neerslag vanaf een aangepast tijdstip weer te geven.
- Weergave van de hoogste en laagste waarde
- Maximum/Minimum waarde geheugen
- Kleurendisplay
- Achtergrondverlichting

4 Over deze handleiding

INSTRUCTIE

Deze gebruiksaanwijzing moet worden beschouwd als onderdeel van het apparaat.

Lees de veiligheidsinstructies en de gebruiksaanwijzing zorgvuldig door voordat u dit apparaat in gebruik neemt.

Bewaar deze handleiding op een veilige plaats voor toekomstige referentie. Wanneer het apparaat wordt verkocht of aan iemand anders wordt gegeven, moet de gebruiksaanwijzing aan de nieuwe eigenaar/gebruiker van het product worden verstrekt.

5 Algemene veiligheidsinstructies

⚠ GEVAAR

Risico op elektrische schokken

Dit apparaat heeft elektronische onderdelen die werken via een stroombron (voeding en/of batterijen). Onjuist gebruik van dit product kan een elektrische schok veroorzaken. Een elektrische schok kan ernstige of potentieel dodelijke verwondingen veroorzaken. De volgende veiligheidsinformatie moet te allen tijde in acht worden genomen.

- Kinderen mogen het apparaat alleen onder toezicht van volwassenen gebruiken! Gebruik het apparaat alleen zoals beschreven in de handleiding, anders loopt u het risico van een elektrische schok.
- Ontkoppel het apparaat van de stroomtoevoer door de stekker los te koppelen wanneer het niet wordt gebruikt of in geval van langere bedrijfsonderbrekingen en voordat u begint met onderhouds- en reinigingswerkzaamheden.
- Plaats uw apparaat zodanig dat het te allen tijde van het elektriciteitsnet kan worden losgekoppeld. Het stopcontact moet zich altijd in de buurt van het apparaat bevinden en gemakkelijk bereikbaar zijn, aangezien de stekker fungeert als de loskoppeling van het elektriciteitsnet.
- Om het apparaat van het elektriciteitsnet los te koppelen, moet u altijd aan de stekker en niet aan het snoer trekken!
- Controleer het apparaat, de kabels en de aansluitingen voor ingebruikname op beschadigingen.
- Een beschadigd apparaat of een apparaat met beschadigde stroomvoerende onderdelen nooit in gebruik nemen! Beschadigde onderdelen moeten onmiddellijk worden vervangen door een erkend servicebedrijf.
- Gebruik het apparaat alleen in een volledig droge omgeving en raak het apparaat niet aan met natte of vochtige lichaamsdelen.

⚠ GEVAAR

Risico op verstikking

Onjuist gebruik van dit product kan leiden tot verstikking, vooral bij kinderen. Het is daarom absoluut noodzakelijk dat u de volgende veiligheidsinformatie in acht neemt.

- Houd verpakkingsmateriaal (plastic zakken, elastiekjes enz.) uit de buurt van kinderen. Ze kunnen verstikking veroorzaken. Er is gevaar voor verstikking [verstikkingsgevaar]
- Dit product bevat kleine onderdelen die door kinderen kunnen worden ingeslikt! Er is gevaar voor verstikking [verstikkingsgevaar]

⚠ GEVAAR

Explosiegevaar

Onjuist gebruik van dit product kan een explosie veroorzaken. Om een explosie te voorkomen, moeten de volgende veiligheidsinstructies te allen tijde in acht worden genomen.

- Stel het toestel niet bloot aan hoge temperaturen. Gebruik de meegeleverde voedingsadapter of de aanbevolen batterijen. Veroorzaak geen kortsluiting in het toestel of de batterijen en gooi deze niet in het vuur! Door overmatige hitte en onkundig gebruik kunnen kortsluitingen, branden of zelfs explosies veroorzaakt worden!

INSTRUCTIE

GEVAAR van materiële schade!

Onjuiste behandeling kan leiden tot schade aan het apparaat en/of de accessoires. Gebruik het apparaat daarom alleen in overeenstemming met de volgende veiligheidsinformatie.

- Demonteer het apparaat nooit. Neem in geval van een storing contact op met uw gespecialiseerde detailhandelaar. De gespecialiseerde detailhandelaar neemt contact op met het servicecentrum en stuurt het apparaat indien nodig ter reparatie op.
- Stel het apparaat niet bloot aan hoge temperaturen en bescherm het tegen water en een hoge luchtvochtigheid.
- Dompel het apparaat niet onder in water!
- Stel het apparaat niet bloot aan schokken.
- Gebruik voor dit apparaat alleen accessoires en reserveonderdelen die voldoen aan de technische informatie.
- Gebruik alleen de aanbevolen batterijen. Vervang zwakke of lege batterijen altijd door een nieuwe, volledige set batterijen op volle capaciteit. Gebruik geen batterijen van verschillende merken of met verschillende capaciteiten. Verwijder de batterijen uit het apparaat als het lange tijd niet gebruikt is.
- Never use rechargeable batteries.

INSTRUCTIE

Gevaar van stress schade!

De fabrikant is niet aansprakelijk voor de gevolgen van spanningsschade door verkeerd geplaatste batterijen of doordat een ongeschikte netadapter wordt gebruikt!

6 Onderdelenoverzicht Basisstation

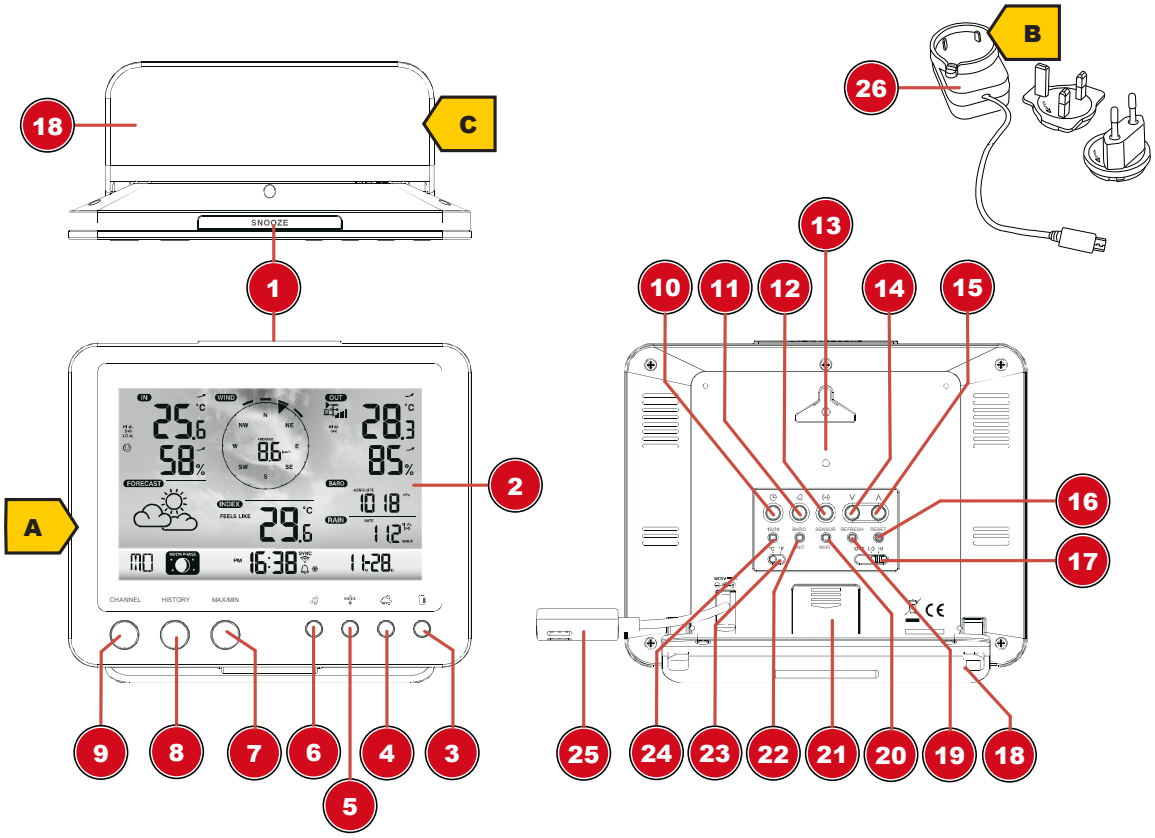

Afb. 1: Alle onderdelen van het basisstation

1	SNOOZE-knop (snooze-functie)	2	Kleurendisplay
3	RAIN-knop (weergave van verschillende neerslagwaarden)	4	BARO knop (weergave van verschillende luchtdrukwaarden)
5	INDEX-knop (weergavewissel tussen 'voelt als' temperatuur, dauwpunt, warmte-index en gevoelstemperatuurindex)	6	WIND knop (weergave wisselt tussen gemiddelde waarde en huidige windvlaag)
7	MAX/MIN-knop (schakel tussen de hoogste, laagste of huidige waardedisplay)	8	GESCHIEDENISTORIE (haal de metingen van de afgelopen 24 uur op)
9	CHANNEL knop (kanaalselectie)	10	KLOK-knop (handmatige tijdinstelling)
11	ALARM-knop (alarminstelling)	12	ALERT knop (bijv. temperatuuralarm instellen)
13	Muurbevestiging	14	OMLAAG-knop (Waarde-instelling naar beneden)
15	Knop UP (Waarde-instelling naar boven)	16	RESET knop (reset alle instellingen)
17	HI/LO/OFF schuifregelaar (instellen of uitschakelen van de achtergrondverlichting)	18	Statief, verwijderbaar
19	REFRESH-knop (gegevens handmatig verversen)	20	SENSOR / WI-FI knop (start handmatig sensor zoeken of activeer / deactiveer WI-FI)
21	Deksel van het batterijcompartiment	22	BARO UNIT-knop (verandering van de luchtdrukmeeteenheid)
23	°C/°F-knop (weergavewissel tussen °C of °F)	24	12/24-knop (weergave wisselt tussen 12 en 24 uur modus)
25	Voedingsaansluiting	26	Voedingsadapter

7 Onderdelenoverzicht Multisensor

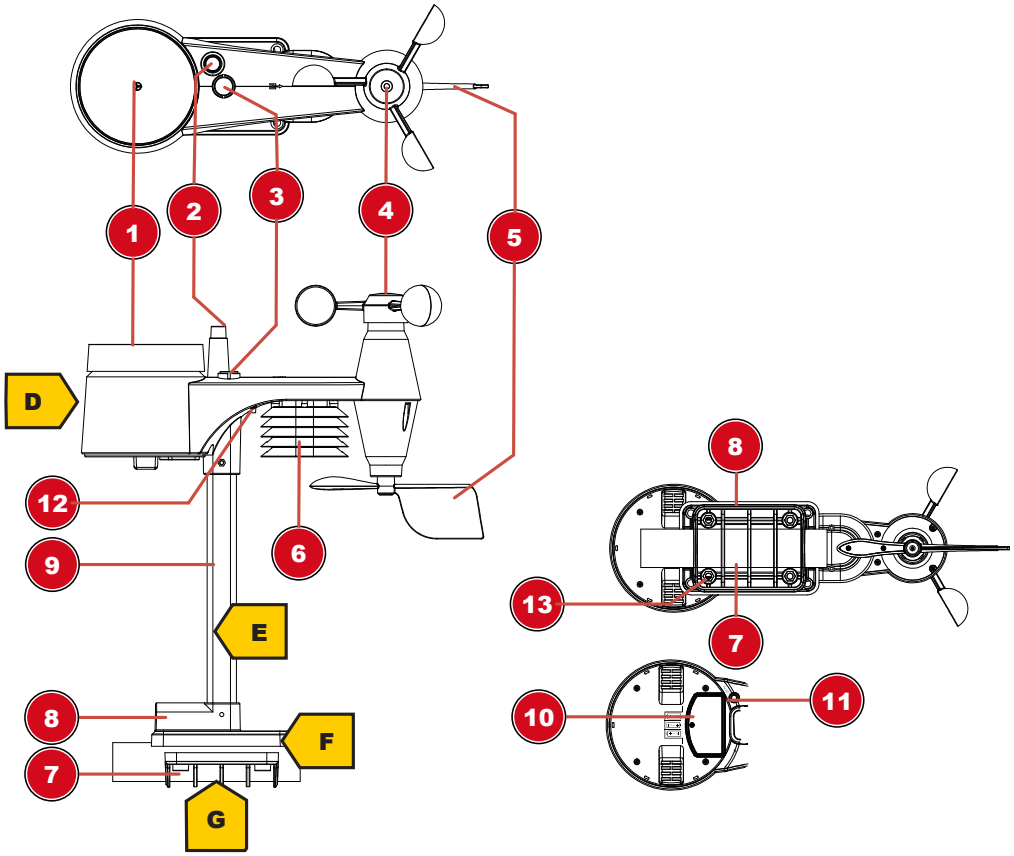

Afb. 2: Alle onderdelen van de multisensor

1	Regenmeter	2	Antenne
3	Waterpas	4	Windbekers (windsnelheid)
5	windvaan (windrichting)	6	Thermo-hygrometer
7	Pijpklem	8	Montageschoen
9	Montagebeugel	10	Deksel van het batterijcompartiment
11	RESET-knop	12	LED-functie-indicator
13	Montageschroeven met moeren		

8 Leveringsomvang

Basisstation (A), voedingsadapter (B), statief (C), multifunctionele buitensensor (D), montagebeugel (E), montageschoen (F), buisklem (G), schroeven, gebruiksaanwijzing

Ook vereist (niet meegeleverd):3 stuks 1,5V AA type batterijen (buitensensor), 1 st. van 3V CR2032 batterij (basisstation)

9 Schermweergave

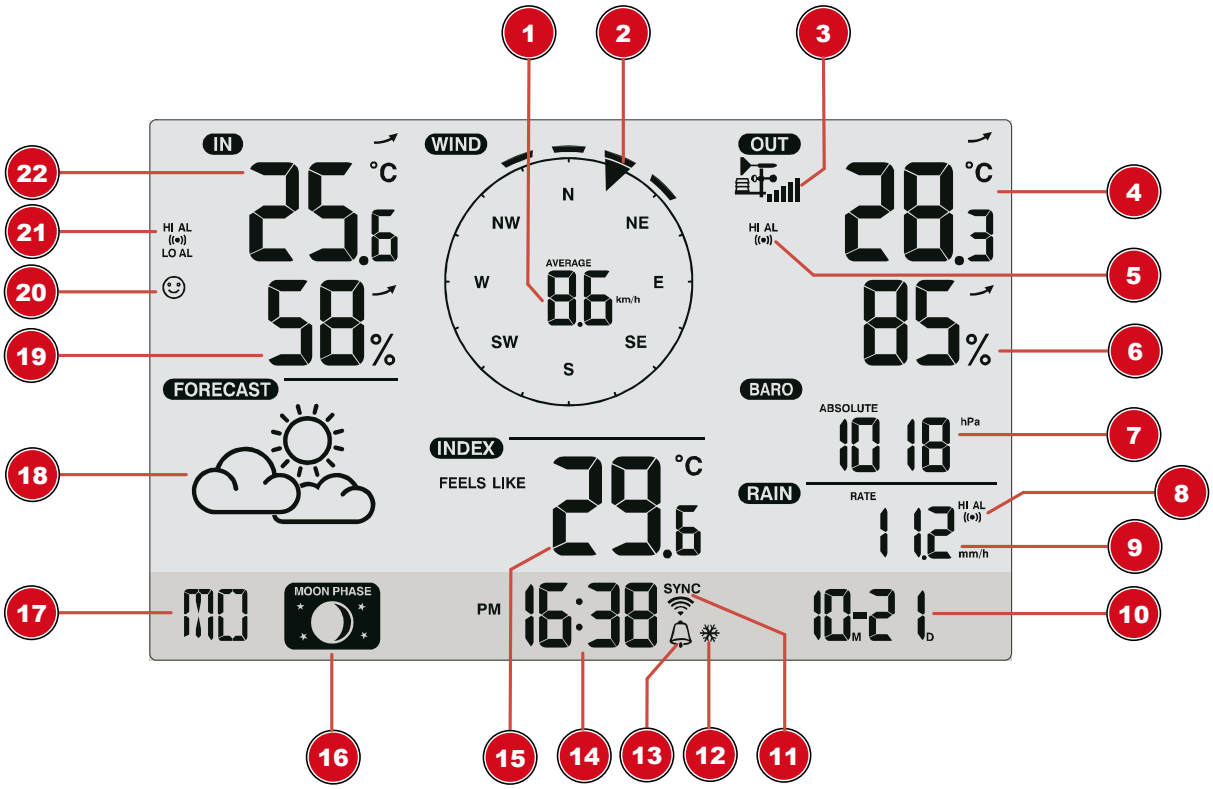

Afb. 3: Schermweergave

1	Windsnelheid	2	Windrichting
3	Sterkte van het ontvangen van het signaal (buitensensor)	4	Buitentemperatuur
5	Temperatuuralarm buitenshuis ingeschakeld	6	Vochtigheid buitenshuis
7	Atmosferische druk	8	Neerslagalarm ingeschakeld
9	Neerslaghoeveelheid	10	Datum
11	WI-FI synchronisatie	12	Vorstwaarschuwing ingeschakeld
13	Alarm ingeschakeld	14	Huidige tijd
15	Voelt als temperatuur	16	Maanfasen
17	Weekday	18	Grafische weertrendweergave
19	Vochtigheid binnenshuis	20	Comfort-indicator (Clima)
21	Temperatuuralarm binnenshuis ingeschakeld	22	Binnentemperatuur

10 Voor de ingebruikname

INSTRUCTIE

Vermijd verstoringen van de verbinding

Om onderbrekingen in de connectiviteit tussen de apparaten te voorkomen, dient u de volgende punten in overweging te nemen voordat u de apparatuur in gebruik neemt.

1. Plaats het basisstation (ontvanger) en de draadloze sensor (zender) zo dicht mogelijk bij elkaar.

2. Stel de stroomvoorziening voor het basisstation in en wacht tot de binnentemperatuur wordt weergegeven.
3. Stel de stroomvoorziening voor de draadloze sensor in.
4. Plaats het basisstation en de draadloze sensor binnen het effectieve zendbereik.
5. Zorg ervoor dat het basisstation en de draadloze sensor aan hetzelfde kanaal zijn toegewezen.

Vervang bij het vervangen van de batterijen altijd de batterijen in het hoofdtoestel en alle sensoren en vervang ze in de juiste volgorde, zodat de verbinding op afstand kan worden hersteld. Als een van de apparaten op netspanning staat, moet de stroomtoevoer ook voor dit apparaat bij het vervangen van de accu's kortstondig worden onderbroken. Als slechts in één van de apparaten (de draadloze sensor) batterijen worden vervangen, kan het signaal niet of niet correct worden ontvangen.

Opmerking: het effectieve bereik kan sterk worden beïnvloed door bouwmaterialen en de positie van de hoofd- en remote units. Door externe invloeden (verschillende RC-apparaten en andere storingsbronnen) kan de maximale afstand aanzienlijk worden gereduceerd. In dergelijke gevallen raden we aan om het hoofdtoestel en de draadloze sensor op andere plaatsen te plaatsen. Soms is het enige wat nodig is, is een verhuizing van een van deze onderdelen van een paar centimeter!

11 Eerste stappen

Volg de kogelwerende punten om een succesvolle setup te garanderen.

- Opzetten van de stroomvoorziening (basisstation en draadloze sensor)

- Monteer de draadloze sensor

- Het basisstation is nu in AP-modus (de LED knippert groen) en klaar voor de eerste installatie.

- Maak een Weather Underground account aan en voeg het station toe aan uw account ("Mijn Profiel" / "Voeg Weerstation toe"). Hier ontvangt u een station-ID en een wachtwoord, die u in de volgende stap nodig heeft.

- Opzetten van het basisstation (Estabish Wi-Fi / Router aansluiting)

- Het bekijken van weergegevens via het web, mobiel of tablet

12 Instellen van de stroomvoorziening

Base station

1. Steek de DC-connector in de aansluiting van het apparaat.
2. Steek de stekker in het stopcontact.
3. Het apparaat wordt direct onder spanning gezet.

Remote sensor

4. Draai de schroef aan het deksel van het batterijvakje los met een kleine Philips-schroevendraaier en verwijder het deksel.
5. Plaats de batterijen in het batterijvak. Controleer of de polariteit (+/-) van de batterij correct is.
6. Plaats het deksel terug en draai het vast met de schroef.

13 Rubber pads bevestigen

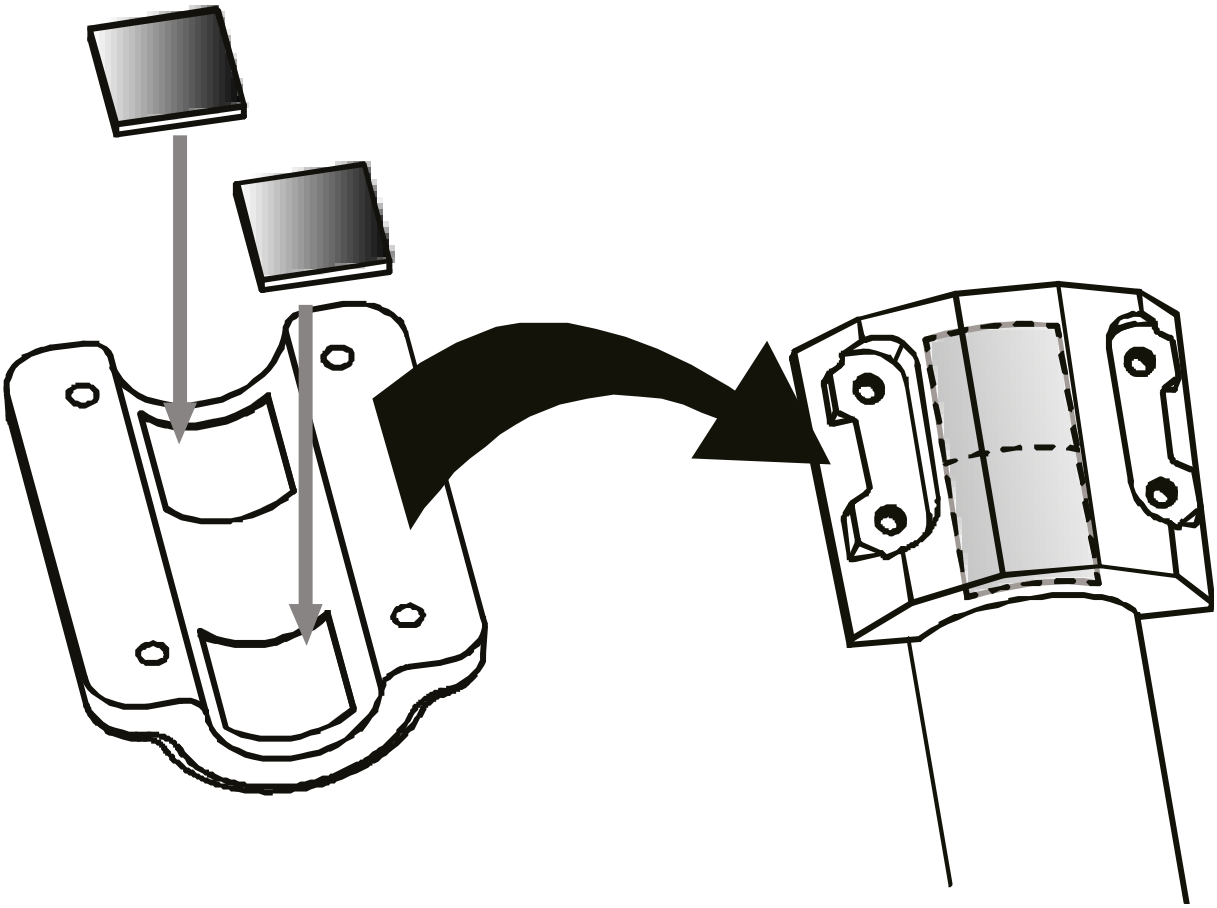

Bevestig de meegeleverde zelfklevende rubberen kussentjes zoals afgebeeld op de klemmen om een stevigere bevestiging van de bevestigingsstang te garanderen.

14 Montage en installatie van de multifunctionele draadloze sensor

Afhankelijk van de gewenste locatie kan de draadloze sensor op twee verschillende manieren worden geïnstalleerd.

INSTRUCTIE! Zorg er tijdens de montage voor, dat het bovenste deel van de windvaan zich minimaal 1,5 meter boven de grond bevindt. Gebruik het waterpas in de sensorkop om een waterpasinstallatie te garanderen. De windvaan moet naar het Noorden wijzen.

Assembly on a vertical or horizontal wooden element

1. Schuif een uiteinde van de montagebalk in de opening onder de sensorkop.
2. Schuif een schroef door het boorgat en zet de moer op de tegenoverliggende plaats op de moer. Draai de schroefverbinding met de hand vast.
3. Schuif, afhankelijk van de gewenste oriëntatie, het tegenovergestelde uiteinde van de montagestang in de opening voor verticale of horizontale montage van de montagevoet.
4. Schuif nog een schroef door het boorgat van de montageplaat en plaats de moer op de tegenoverliggende plaats. Draai de schroefverbinding met de hand vast.
5. Plaats de montageplaat met de onderkant eerst op een houten element. Gebruik 4 houtschroeven om hem vast te draaien.

Assembly on a vertical or horizontal tube

6. Herhaal stap 1 tot 4 zoals eerder.
7. Plaats de montagesokkel met de onderkant eerst op de buis. Duw de buisbeugel tegen de buis van de andere kant.
8. Schuif 4 schroeven door de boorgaten van de montageplaat en door de boorgaten van de buisbeugel op de andere plaats.
9. Zet de 4 moeren aan en draai de schroefverbinding met de hand vast.

15 Signaaloverdracht

Het basisstation maakt automatisch verbinding met de multi-buissensor en (indien beschikbaar) met andere draadloze sensoren. U kunt ook op de Wi-Fi / SENSOR-knop drukken om handmatig naar de buitensensoren te zoeken. Wanneer de verbinding succesvol is, wordt het buitensymbool (OUT) en/of het kanaal op het display weergegeven.

Weergave van de verbindingsstatus

Verbindingsstatus	Schermweergave
Goed signaal	Ontvangst symbool
Zoekmodus van de sensor	Ontvangstsymbool knippert
Geen signaal over 48 uur	Er' (Fout) wordt weergegeven
Sensoren zwakke batterij met goed signaal	Batterijsymbool wordt weergegeven

16 Een gebruikersaccount aanmaken voor Weather Underground (optioneel)

1. Voer het volgende webadres in de adresbalk van de webbrowser in voor de dienst 'Weather Underground': https://www.wunderground.com
2. Klik op 'Word lid' om de registratiepagina te openen.
3. Typ de persoonlijke gebruikersgegevens in en klik op 'Aanmelden'.
4. Volg de verdere instellingsstappen.
5. U kunt uw eigen weerstation toevoegen onder het menupunt 'Sensor Network' > 'Connect a Weather Station'.
6. Een 'Station ID' en een 'Station Key/Password' worden automatisch gegenereerd door de dienst. Deze zijn nodig voor de latere configuratie van het weerstation.

INSTRUCTIE! Gebruik een geldig e-mailadres voor registratie. Anders kan de service niet worden gebruikt.

17 Een gebruikersaccount voor weerwolken aanmaken (optioneel)

1. Voer in de adresbalk van de webbrowser het volgende webadres voor de 'weathercloud'-dienst in: https://weathercloud.net
2. Typ de persoonlijke gebruikersgegevens in en klik op 'Aanmelden'.
3. Na registratie en verificatie van het e-mailadres koos u het menupunt 'Apparaten' in het gebruikersaccount.
4. Klik op de link 'Apparaat aanmaken' onder 'Uw apparaten' en volg de instructies om een nieuw apparaat toe te voegen. Kies voor 'Model' de optie 'W100 Serie' onder 'CCL'. Kies bij 'Link type' de optie 'Pro Weeralink'.
5. Een 'weathercloud ID' en een 'Key' worden automatisch gegenereerd door de dienst. Deze zijn nodig voor de latere configuratie van het weerstation.

INSTRUCTIE! Gebruik een geldig e-mailadres voor registratie. Anders kan de service niet worden gebruikt.

18 Configuratie / Instellen van een WI-FI-verbinding

1. If the base station has not yet been connected to a router, it will switch to AP (Access Point Mode) mode after the first power supply. The display will show 'AP' and the symbol for WI-FI synchronization.
2. Use a smartphone, tablet or computer to connect to Wi-Fi.

INSTRUCTIE! Het betreffende apparaat zelf moet ook uitgerust zijn met een WI-FI-functie.

3. In the system settings of the device, switch to W-LAN or WI-FI settings and select the wireless network (SSID) named 'PWS-XXXXXX'.
4. After successful connection via the address bar of the web browser, enter the IP address 'http: //192.168.1.1' to establish a connection to the settings menu of the weather station.

INSTRUCTIE! Geef altijd 'http: //' aan het IP adres om browser afhankelijke verbindingsfouten te voorkomen. Aanbevolen browsers: de nieuwste versie van Chrome, Safari, Edge, Firefox of Opera.

5. Make the following settings in the settings menu:

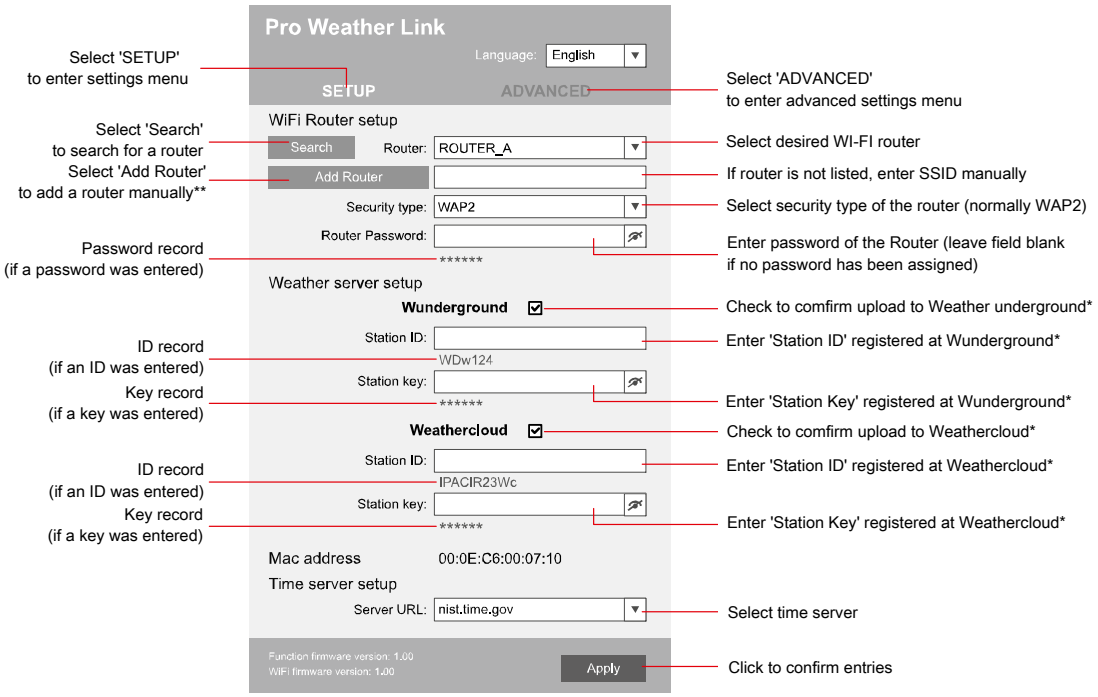

SETUP page

*Leave field blank if registration is not yet available and entries are to be made later.
**Manual setup requires additional router information (including e.g. IP address, SSID, etc)

6. After completing the settings, the device will recognize the default WI-FI connection after each restart.
7. In Access Point Mode, the WI-FI / SENSOR button can be pressed for 6 seconds to restore the previous settings.

WI-FI-verbindingsstatus:

WI-FI symbol is shown in the display	WI-FI symbol flashes in the display	AP symbol flashes in the display
Connection to the WI-FI router successful	Connection to the WI-FI router not stable or ongoing connection	Access Point Mode enabled

19 Automatische tijdinstelling

Zodra de stroomvoorziening en internetverbinding tot stand is gebracht, wordt de tijd- en datuminformatie (UTC Coordinated Universal Time) automatisch door de internettijdserver verzonden.

Als de ontvangst correct is, worden datum en tijd automatisch ingesteld en wordt het ontvangsticoon 'SYNC' weergegeven.

Als de tijd / datum informatie niet of niet correct is ontvangen, ga dan als volgt te werk:

1. In landen / regio's waarvan de tijdzone afwijkt van de gecoördineerde wereldtijd UTC, moet de tijdzone handmatig worden ingesteld (zie hoofdstuk "Tijdzone instellen") om de juiste tijd weer te geven.
2. Druk op de REFRESH-knop op het basistoestel gedurende ongeveer 2 seconden om de internettijdinformatie opnieuw op te vragen.
3. Controleer de W-LAN-instellingen op het basistoestel op juistheid en corrigeer deze zo nodig zodat een internetverbinding tot stand kan worden gebracht (zie hoofdstuk, Configuratie / Opbouw van een WI-FI-verbinding).

20 Handmatige tijdinstelling

Om de tijd / datum handmatig in te stellen, schakelt u eerst de ontvangst van het tijdsignaal uit door de RCC-knop gedurende ca. 8 seconden in te drukken.

1. Houd de SET-toets ca. 3 seconden ingedrukt om naar de tijdinstelmodus over te schakelen.
2. De in te stellen cijfers knipperen.
3. Druk op de UP-knop of DOWN-knop om de waarde te wijzigen.
4. Druk op de knop SET om te bevestigen en verder te gaan naar de volgende instelling.
5. Volgorde instellingen: tijdverschuiving > zomertijd aan/uit > uren > minuten > 12/24 uur modus > jaar > maand > maand > dag > dag > dag/maandweergave wijzigen > tijdsynchronisatie aan/uit > taal

INSTRUCTIE! Als de tijd handmatig wordt ingesteld, moet de tijdsynchronisatie worden gedeactiveerd.

6. Druk tenslotte op de SET-knop om de instellingen op te slaan en de instelmodus te verlaten.

INSTRUCTIE! Druk, in de normale weergavemodus, op de toets CLOCK SET om te schakelen tussen de jaarweergave en de datumweergave. Druk, in de instelmodus, gedurende ongeveer 2 seconden op de toets CLOCK SET om terug te keren naar de normale weergavemodus.

21 Tijdzone instelling

Om een andere tijdzone in te stellen, gaat u als volgt te werk:

1. Houd de SET-toets ca. 3 seconden ingedrukt om naar de tijdinstelmodus over te schakelen. De huidige waarde voor de tijdverschuiving knippert.
2. Druk op de omhoog of omlaag knop om de gewenste uurwaarde (0 tot 10 uur) in te stellen voor de tijdsvereffening.
3. Druk ten slotte gedurende ca. 3 seconden op de toets CLOCK SET om de instellingen op te slaan en de instelmodus te verlaten.

22 Handmatige meetweergave

1. Druk meerdere malen op de MAX/MIN-knop om de opgeslagen waarden een voor een weer te geven.
2. Weergavevolgorde: Huidige waarden > MAX (hoogste waarden) > MIN (laagste waarden) > MIN (laagste waarden)

3. Wanneer de hoogste of laagste waarden worden afgespeeld, houdt u de MAX/MIN-knop gedurende ca. 3 seconden ingedrukt om de weergave van de temperatuureenheid om te schakelen van °C naar °F of omgekeerd.

INSTRUCTIE! Opgeslagen, hoogste en laagste waarden, worden elke dag om 0:00 uur automatisch verwijderd!

23 Technische gegevens

Basisstation

Stroomvoorziening:	DC 5V 1A stekker Type: YLJXC-050100
Temperatuur meetbereik	-5°C tot 50°C
Maximaal aantal sensoren	1x draadloze 1x draadloze multisensor 1x draadloze interne sensor (optioneel)
Afmetingen	79 x 157 x 41 mm (W x H x D)
Gewicht	130 g

Multisensor

Batterijen	3x AA, 1.5V
Transmissiefrequentie	868Mhz
RF-transmissiebereik	150 m
Maximaal radiofrequentievermogen	< 25mW
Temperatuur meetbereik	-40°C tot 60°C (-40°F tot 140°F)
Barometer meetbereik	540 tot 1100hPa (relatief bereik: 930 tot 1050hPa)
Vochtigheidsmeetbereik	1% tot 99%
Vochtigheidsresolutie	1% HR
De waaier van het neerslagmeting van de neerslag het meten van waaier	0 tot 19999 mm (0 tot 787,3 inch)
Meetbereik windsnelheid	0 tot 112 mph, 50 m/s, 50 m/s, 180km/h, 97 knopen
Afmetingen	392,2 x 326 x 144,5 mm (B x H x D)
Gewicht	1096g

SPECIFICATIES

Wi-Fi standaard:	802.11 b/g/g/n
Wi-Fi-werkingfrequentie	2.4 GHz
Ondersteunde apparaten	Smart device met ingebouwde Wi-Fi AP-modus (Access Point) functie, PC of notebook, Android of iOS Smartphone/Tablet.
Ondersteunde internetbrowsers	Internetbrowsers die HTML 5 ondersteunen

24 EG-verklaring van overeenstemming

Bresser GmbH verklaart hierbij dat het apparaattype met artikelnummer 7002580, 7002581 in overeenstemming is met Richtlijn: 2014/30/EU. De volledige tekst van de EU-conformiteitsverklaring is beschikbaar op het volgende internetadres: www.bresser.de/download/7002580/CE/7002580_CE.pdf

25 Verwijdering

Gooi het verpakkingsmateriaal op de juiste wijze weg, afhankelijk van het soort materiaal, zoals papier of karton. Neem contact op met uw plaatselijke afvalverwijderingsservice of de milieuautoriteit voor informatie over de juiste verwijdering.

Gooi elektronische apparaten niet bij het huisvuil!

Volgens de richtlijn 2012/19/EG van het Europees Parlement betreffende afgedankte elektrische en elektronische apparatuur en de aanpassing daarvan aan de Duitse wetgeving, moeten gebruikte elektronische apparaten gescheiden worden ingezameld en op een milieuvriendelijke manier worden gerecycled.

Gooi batterijen en oplaadbare batterijen niet bij het huisvuil. U bent wettelijk verplicht gebruikte batterijen en oplaadbare batterijen in te leveren. Na gebruik kunnen de batterijen gratis worden ingeleverd bij ons verkooppunt of bij een nabijgelegen locatie (bijv. detailhandelaren of gemeentelijke inzamelpunten).

Batterijen en oplaadbare batterijen zijn gemarkeerd met een symbool van een doorgekruiste vuilnisbak en het chemische symbool van de vervuilende stof. "Cd' staat voor Cadmium, 'Hg' staat voor kwik en 'Pb' staat voor lood.

26 Garantie

De normale garantieperiode is 2 jaar en gaat in op de dag van aankoop. Om in aanmerking te komen voor een verlengde vrijwillige garantieperiode zoals vermeld op de geschenkdoos, is registratie via onze website vereist.

U kunt de volledige garantievoorwaarden en informatie over de verlenging van de garantieperiode en de details van onze diensten raadplegen op **www.bresser.de/warranty.**

Service

DE AT CH BE

Bei Fragen zum Produkt und eventuellen Reklamationen nehmen Sie bitte zunächst mit dem Service-Center Kontakt auf, vorzugsweise per E-Mail.

E-Mail: **service@bresser.de**
Telefon*: +49 28 72 80 74 210

BRESSER GmbH
Kundenservice
Gutenbergstr. 2
46414 Rhede
Deutschland

*Lokale Rufnummer in Deutschland (Die Höhe der Gebühren je Telefonat ist abhängig vom Tarif Ihres Telefonanbieters); Anrufe aus dem Ausland sind mit höheren Kosten verbunden.

GB IE

Please contact the service centre first for any questions regarding the product or claims, preferably by e-mail.

e-mail: **service@bresseruk.com**
Telephone*:+44 1342 837 098

BRESSER UK Ltd
Suite G3, Eden House
Enterprise Way
Edenbridge, Kent TN8 6HF
United Kingdom

*Number charged at local rates in the UK (the amount you will be charged per phone call will depend on the tariff of your phone provider); calls from abroad will involve higher costs.

FR BE

Si vous avez des questions concernant ce produit ou en cas de réclamations, veuillez prendre contact avec notre centre de services (de préférence via e-mail).

e-mail: **sav@bresser.fr**
Téléphone*:00 800 6343 7000

BRESSER France SARL
Pôle d'Activités de Nicopolis
260, rue des Romarins
83170 Brignoles
France

*Prix d'un appel local depuis la France ou Belgique

NL BE

Als u met betrekking tot het product vragen of eventuele klachten heeft kunt u contact opnemen met het service centrum (bij voorkeur per e-mail).

e-mail: **info@folux.nl**
Teléfono*: +31 528 23 24 76

Folux B.V.
Smirnoffstraat 8
7903 AX Hoogeveen
Nederlands

*Het telefoonnummer wordt in het Nederland tegen lokaal tarief in rekening gebracht. Het bedrag dat u per gesprek in rekening gebracht zal worden, is afhankelijk van het tarief van uw telefoon provider; gesprekken vanuit het buitenland zullen hogere kosten met zich meebrengen.

ES PT

Si desea formular alguna pregunta sobre el producto o alguna eventual reclamación, le rogamos que se ponga en contacto con el centro de servicio técnico (de preferencia por e-mail).

e-mail: **servicio.iberia@bresser-iberia.es**
Teléfono*: +34 91 67972 69

BRESSER Iberia SLU
c/Valdemorillo,1 Nave B
P.I. Ventorro del cano
28925 Alcorcón Madrid
España

*Número local de España (el importe de cada llamada telefónica dependen de las tarifas de los distribuidores); Las llamadas des del extranjero están ligadas a costes suplementarios.